4. ПРАВИЛА ЭКСПЛУАТАЦИИ И ТЕХНИЧЕСКОГО ОБСЛУЖИВАНИЯ

- Техническое обслуживание ТСУ заключается в периодическом осмотре болтовых креплений ТСУ. Через каждые 1000 км пробега на фаркопе необходимо проверять все болты на натяжение. Нельзя превышать вертикальную грузоподъемность фаркопа ни при каких обстоятельствах. При управлении автомобилем на неасфальтированном покрытии максимальная грузоподъемность сокращается в 2 раза, а скорость не должна превышать отметку 30 км/ч.
- При сцепке прицепа с автомобилем шар ТСУ должен быть смазан консистентной смазкой. После фиксации сцепной головки прицепа на шаре, осуществить связь автомобиля с прицепом, используя петли для крепления страховочных цепей.
- При необходимости изменения конструкции транспортного средства (сверление, удаление усилителя бампера и т. п.), следует посоветоваться с дилером автозавода производителя.
- Если в точках крепления ТСУ имеется слой битума или противошумный материал, его следует удалить.
- Сведения о максимально допустимой массе буксируемого прицепа Вы можете получить у дилера автозавода производителя, но она не может превышать массу, указанную в данном руководстве
- Если необходимо сверление кузова или лонжеронов, следите за тем, чтобы не повредить электропроводку. Кромки отверстий необходимо обработать антикоррозийным составом.
- После монтажа ТСУ необходимо хранить данное руководство в комплекте с технической документацией автомобиля.

5. ГАРАНТИЙНЫЕ ОБЯЗАТЕЛЬСТВА

5.1. Гарантируем безотказную работу ТСУ в течение 12 месяцев со дня продажи в торговой сети при условии его установки, эксплуатации и техническом обслуживании в полном соответствии с настоящим руководством. Гарантия не распространяется на лакокрасочное покрытие.

Предприятие не несет ответственность за безопасность и надежность работы ТСУ при внесении потребителем изменений в его конструкцию.

5.2. Претензии к качеству продукции принимаются к рассмотрению только при наличии акта рекламации.

Наклейку предприятия-изготовителя на ТСУ сохранять до окончания гарантийного срока.

ООО «Лидер-плюс» адрес : г. Таганрог , ул. Сызранова , 2-1
Тел.: +7(8634) 47-70-32 , 47-70-34 , 47-70-36 сайт : www.leader-plus.ru

СВИДЕТЕЛЬСТВО О ПРИЕМКЕ

Отметка о продаже: ***Отметка об установке:***

Видео по установке смотреть на сайтах: www.leader-plus.ru, www.tavials.ru

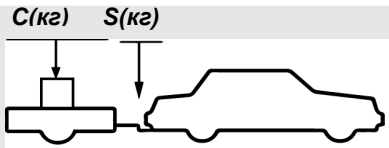

верное размещение груза

неверное размещение груза

Leader Plus
завод по производству фаркопов

Тягово-сцепное устройство

ТСУ С101-А

для

CHERY A15 / AMULET

2003 - ... г.в.

ПАСПОРТ ИЗДЕЛИЯ

ФАРКОП "LEADER" C 101-A
Схема сборки

Поз.	НАИМЕНОВАНИЕ	К-во
1	Балка ТСУ	1
2	Шар SH18A	1
3	Кронштейн крепления эл.розетки	1
4	Шайба b-7мм	2
5	Шайба b-20мм	2
6	Болт M8x30 (штатный)	2
7	Болт M10x55	4
8	Болт M12x70	2
9	Гайка M10 (штатная)	2
10	Гайка M12 (с.контр.)	2
11	Гровер d 10	4
12	Шайба d 10	4
13	Шайба d 12	3

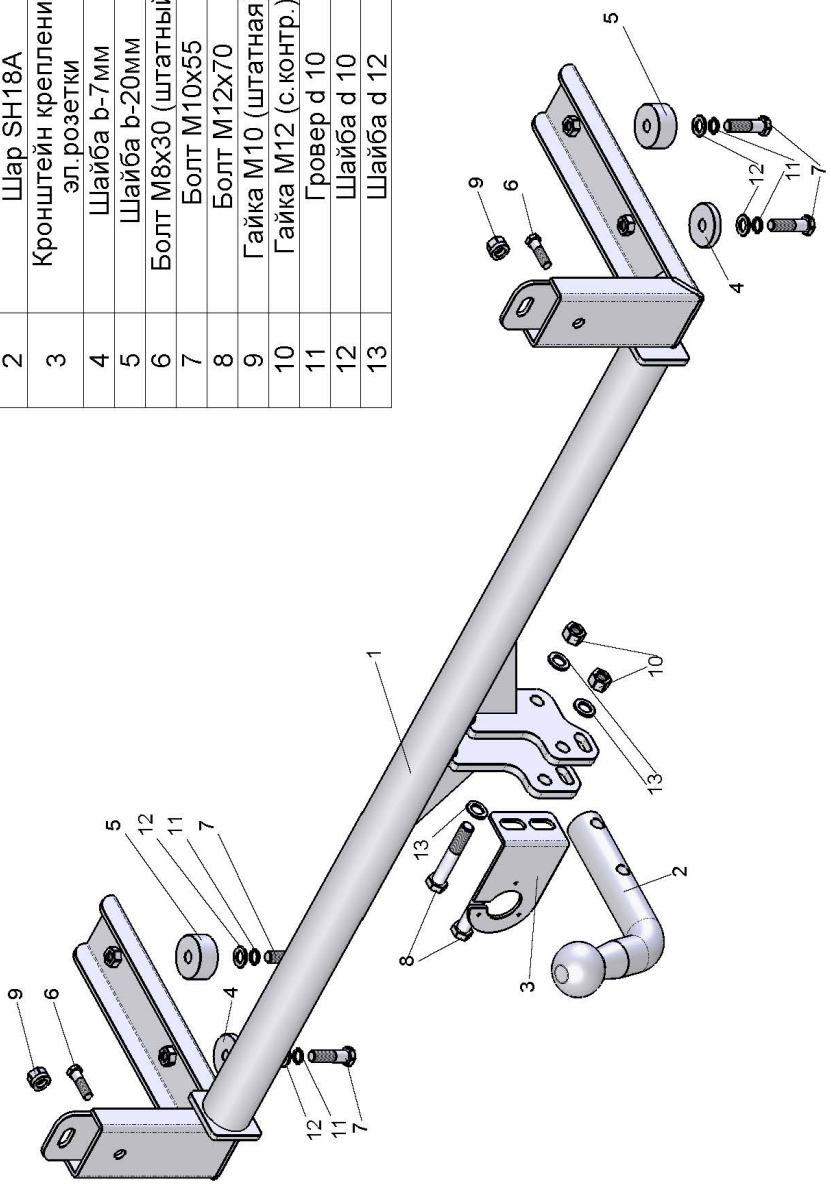

CHERY A15 / AMULET 2003 - ... г.в.	Артикул	D(кН)	S(кг)	T(кг)	C(кг)
	C101-A	**6,4**	**75**	**1475**	**1200**

D = g* TC/T+C *(горизонтальная сила, действующая между тягачом и прицепом)*
S — *статическая вертикальная нагрузка на шар ТСУ*
T — *технически допустимая масса тягача*

C — масса, *передаваемая на грунт осью или осями прицепа с центрально расположенной осью, когда он сцеплен с тягачом и загружен до технически допустимой максимальной массы*

Тягово-сцепное устройство **(C101-A) для CHERY AMULET** предназначено для сцепки легкового автомобиля с буксируемым прицепом полной массой ***до 1200 кг*** , скорость автопоезда *не должна превышать* ***80 км/час***.

Технические характеристики ТСУ соответствуют **ГОСТ Р 41.55-2005** (Правила ЕЭК ООН №55) «Единообразные предписания, касающиеся механических сцепных устройств. Состав транспортных средств».

Изготовитель постоянно совершенствует ТСУ, поэтому *некоторые конструктивные изменения могут быть не отражены в настоящем издании.*

1. ТЕХНИЧЕСКИЕ ДАННЫЕ

Тип соединения: *шаровой* Диаметр сцепного шара: *50 мм* *Масса комплекта ТСУ: 13,8 кг*

2. КОМПЛЕКТ ПОСТАВКИ

ТСУ (C101-A)
для CHERY AMULET.....*1 шт.*
Пакет комплектующих.....*1 шт.*
Руководство по эксплуатации.....*1 шт.*

3. МОНТАЖ ТСУ

! Установка ТСУ должна осуществляться только в сервисных центрах, имеющих лицензию на данный вид работ. Перед установкой ТСУ внимательно ознакомьтесь с настоящей инструкцией. Предварительно очистите резьбовые соединения от краски (при необходимости).

- Перед тем, как произвести монтаж ТСУ, автомобиль необходимо установить на смотровой яме, отсоединить аккумуляторную батарею, затормозить автомобиль стояночным тормозом, под колеса положить упоры.
- Работу по монтажу должны производить два человека, соблюдая меры предосторожности.
- Снимите задний бампер с автомобиля и демонтируйте с него усилитель.
- Приложите ТСУ к бамперу с внутренней стороны и разметите вырез для выхода кронштейнов крепления шара. Вырежьте эти отверстия.
- Штатными болтами (6) закрепите ТСУ к бамперу автомобиля.
- Снимите две пластиковые боковые заглушки технологических окон в лонжеронах автомобиля.
- Просверлите отверстия Ø 12,5 мм в задней стенке багажника и пропустите через него жгут проводов ШРа. Подсоедините жгут проводов от ШРа к электропроводке автомобиля.
- Установите ТСУ (вместе с бампером) в отверстия лонжеронов. Штатными гайками (9) из багажного отделения закрепите ТСУ.
- Через отверстия в нижней полке лонжерона закрепите болтами M10x55 (7) кронштейны ТСУ , используя компенсационные втулки (4) . Для дальних креплений используются компенсационные втулки (5), которые устанавливаются через технологические окна между кронштейнами ТСУ и лонжеронами автомобиля.
- После протяжки всех резьбовых соединений , установите заглушки технологических окон на место и после этого окончательно закрепите бампер.
- Установите на ТСУ съемный шар (2) и штепсельный разъем (ШР).
- Подсоедините аккумуляторную батарею и проверьте действие сигналов.

Моменты затяжки резьбовых соединений

Номинальный диаметр резьбы	Шаг резьбы**, мм	Гайка (класс прочности по ГОСТ 1759-70)					Болт (класс прочности по ГОСТ 1759-70)				
		4;5;6	5;6	6;8	8;10	10;12	5.8	6.8	8.8	10.9	12.9
8	1,25	1,6	1,8	2,5	3,6	4,0	1,6	1,8	2,5	3,6	4,0
10	1,25	3,2	3,6	5,6	7,0	9,0	3,2	3,6	5,6	7,0	9
12	1,25	5,6	6,2	10,0	12,5	16,0	5,6	6,2	10,0	12,5	16,0
14	1.5	8,0	10,0	16,0	20,0	25,0	8,0	10,0	16,0	20,0	25,0
16	1,5	11,0	14,0	22,0	32,0	36	11,0	14,0	22,0	32,0	36

-При применении резьбовых соединений с крупным шагом момент затяжки назначается по этой же таблице.