ООО «БАЛТЕКС»	Инструкция по установке фаркопа Infiniti EX 35	Лист 1	Артикул: IN-01
	Допустимая полная масса прицепа, кг: 1500	Год выпуска: до 2008	Вертикальная нагрузка на шар, кг: 50	Вес нетто, кг: 18.1

Инструкция по установке:

1. Установить кронштейны.
2. Установить балку ТСУ.
3. Выполнить обтяжку крепежа.
4. Установить крюк.
5. Подключить электрику.

ТОВАР СЕРТИФИЦИРОВАН

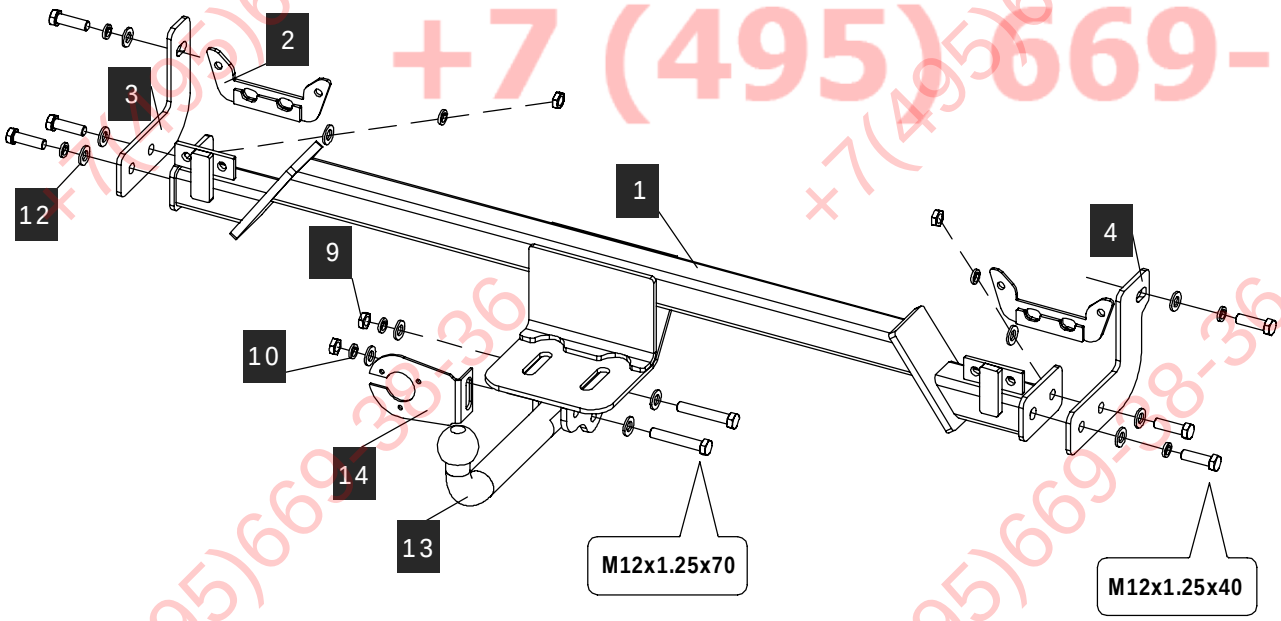

СПИСОК ДЕТАЛЕЙ

1	1	Штанга		
2	2	Кронштейн		
3	1	Кронштейн левый		
4	1	Кронштейн правый		
5	2	Болт M12x1,25x70		DIN 960
6	4	Болт M12x1,25x40		DIN 960
7	2	Болт M12x1,25x30		DIN 960
8	1	Болт M12x30		DIN 933
9	5	Гайка M12x1,25		DIN 934
10	9	Шайба 12г		DIN 127
11	4	Шайба 12 увел.		DIN 9021
12	5	Шайба 12		DIN 125 A
13	1	Крюк		Y-02/020
14	1	Подрозетник		PZ-01

Диаметр резьбы	M6x1.0	M8x1.25	M10x1.25	M12x1.25	M16x2
Момент затяжки	9.8 Нм	24.0 Нм	47.0 Нм	75.0 Нм	157.0 Нм

ФАРКОП.РФ
+7 (495) 669-38-36

НАЗНАЧЕНИЕ:

Тягово-сцепное устройство (далее ТСУ) предназначено для шарнирной сцепки легкового автомобилей с буксировочным прицепом. Технические характеристики ТСУ соответствуют требованиям ГОСТ 28248-89, ОСТ 37.001.299-93, ТУ 4591-001-64264699-2012. ТСУ обеспечивает сцепку легкового автомобиля с прицепами различных марок.

ЭКСПЛУАТАЦИЯ, ТО, ТРЕБОВАНИЯ БЕЗОПАСНОСТИ:

Не допускается буксировка прицепов со скоростью более 80 км/час.
Техническое обслуживание ТСУ заключается в периодическом осмотре, подтяжке болтовых соединений, смазке сцепного шара любой консистентной смазкой непосредственно перед зацеплением прицепа.
Рекомендуется использовать прилагаемый колпачок для защиты сцепного шара без зацепленного прицепа.
Регламентные работы выполнять по единым регламентам автомобиля.
Подтяжку болтовых соединений и проверку геометрии сцепного шара ТСУ проводить при техническом обслуживании автомобиля.
При установке и техническом обслуживании ТСУ необходимо соблюдать требования техники безопасности для соответствующих работ.

ГАРАНТИЙНЫЕ ОБЯЗАТЕЛЬСТВА:

ООО “БАЛТЕКС” гарантирует безотказную работу ТСУ в течение 12 месяцев со дня продажи в торговой сети, при условии его эксплуатации в полном соответствии с настоящим руководством.
Предприятие не несет ответственности за безопасность и надежность работы ТСУ при внесении потребителем изменений в его конструкцию.
Рассмотрение претензий к продукции производится при наличии отметки о продаже, заверенной штампом организации, продавшей ТСУ, и подписью продавца и при наличии заполненного свидетельства об установке с печатью и подписью установщика.
Инструкцию по установке ТСУ предприятия-изготовителя сохранять до окончания гарантийного срока.

Штамп ОТК Серийный №

Комплектовщик Дата изготовления

СВИДЕТЕЛЬСТВО О ПРОДАЖЕ:

Продано_____
(наименование торговой организации, адрес)

Дата продажи_____ Подпись_____

Штамп организации, продавшей ТСУ

СВИДЕТЕЛЬСТВО ОБ УСТАНОВКЕ:

ТСУ_____установлено на автомобиль_____

Модель_____VIN_____

Мы, как установщики ТСУ на данное транспортное средство подтверждаем, что точки крепления установки ТСУ на кузове автомобиля, а также процесс установки отвечают требованиям схемы монтажа, указанной в данной инструкции по монтажу.

М.П. Дата установки_____ Подпись _____

+7(495)669-38-36
ФАРКОП.РФ