ООО «БАЛТЕКС»	Инструкция по установке фаркопа на а/м Datsun on-DO		Артикул: 2511.12
	Допустимая полная масса прицепа, кг: 1000	Год выпуска: 2014-	Вертикальная нагрузка на шар, кг: 50	Вес нетто, кг: 13.6

СПИСОК ДЕТАЛЕЙ

1	1	Штанга	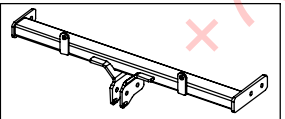
2	1	Кронштейн	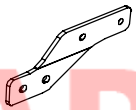
3	1	Кронштейн	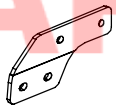

4	6	Болт М10х1,25х30		DIN 960
5	4	Болт М12х1,25х40		DIN 960
6	2	Болт М12х1,25х70		DIN 960
7	5	Гайка М12х1,25		DIN 934
8	6	Шайба 10 Г		DIN 127
9	6	Шайба 12 Г		DIN 127
10	6	Шайба 10 увел		DIN 9021
11	11	Шайба 12		DIN 125 A
12	1	Крюк		2034.12.001
13	1	Подразетник		PZ-01

Диаметр резьбы	M6x1.0	M8x1.25	M10x1.5	M12x1.75	M16x2
Момент затяжки	9.8 Нм	24.0 Нм	47.0 Нм	81.0 Нм	157.0 Нм

ФАРКОП.РФ
+7 (495) 669-38-36

ООО «БАЛТЕКС»	Инструкция по установке фаркопа на а/м Datsun on-DO		Артикул: 2511.12
Допустимая полная масса прицепа, кг: 1000	Год выпуска: 2014-	Вертикальная нагрузка на шар, кг: 50	Вес нетто, кг: 13.6

ИНСТРУКЦИЯ ПО УСТАНОВКЕ:

1. Установить кронштейны согласно схеме, крепеж не затягивать.
2. Установить балку ТСУ и закрепить.
3. Выполнить обтяжку крепежа кронштейнов.
4. Установить крюк.
5. Подключить электрику.

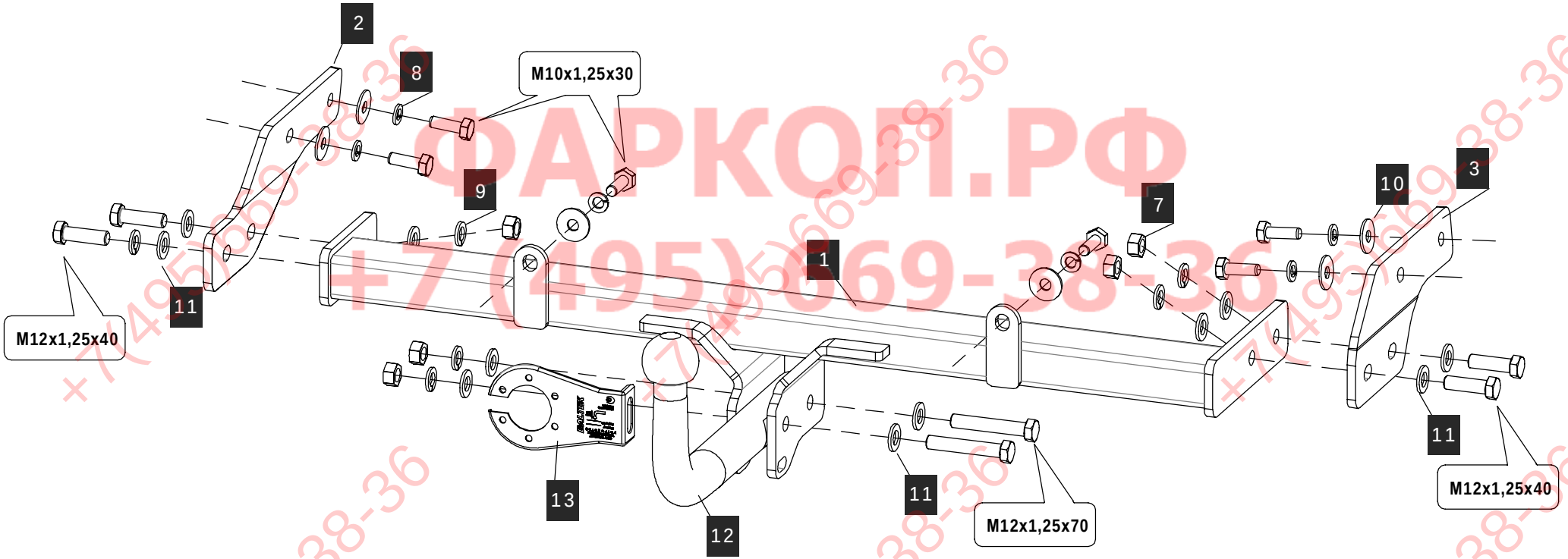

ФАРКОП.РФ
+7(495)669-38-36

Диаметр резьбы	M6x1.0	M8x1.25	M10x1.5	M12x1.75	M16x2
Момент затяжки	9.8 Нм	24.0 Нм	47.0 Нм	81.0 Нм	157.0 Нм

НАЗНАЧЕНИЕ:

Тягово-сцепное устройство (далее ТСУ) предназначено для шарнирной сцепки легкового автомобилей с буксировочным прицепом.
Технические характеристики ТСУ соответствуют требованиям ГОСТ 28248-89, ОСТ 37.001.299-93, ТУ 4591-001-64264699-2012. ТСУ обеспечивает сцепку легкового автомобиля с прицепами различных марок.

ЭКСПЛУАТАЦИЯ, ТО, ТРЕБОВАНИЯ БЕЗОПАСНОСТИ:

Не допускается буксировка прицепов со скоростью более 80 км/час.
Техническое обслуживание ТСУ заключается в периодическом осмотре, подтяжке болтовых соединений, смазке сцепного шара любой консистентной смазкой непосредственно перед зацеплением прицепа.
Рекомендуется использовать прилагаемый колпачок для защиты сцепного шара без зацепленного прицепа.
Регламентные работы выполнять по единым регламентам автомобиля.
Подтяжку болтовых соединений и проверку геометрии сцепного шара ТСУ проводить при техническом обслуживании автомобиля.
При установке и техническом обслуживании ТСУ необходимо соблюдать требования техники безопасности для соответствующих работ.

ГАРАНТИЙНЫЕ ОБЯЗАТЕЛЬСТВА:

ООО “БАЛТЕКС” гарантирует безотказную работу ТСУ в течение 12 месяцев со дня продажи в торговой сети, при условии его эксплуатации в полном соответствии с настоящим руководством.
Предприятие не несет ответственности за безопасность и надежность работы ТСУ при внесении потребителем изменений в его конструкцию.
Рассмотрение претензий к продукции производится при наличии отметки о продаже, заверенной штампом организации, продавшей ТСУ, и подписью продавца.
Наклейку с серийным номером ТСУ и паспорт предприятия-изготовителя сохранять до окончания гарантийного срока.

СВИДЕТЕЛЬСТВО О ПРИЕМКЕ:

СВИДЕТЕЛЬСТВО О ПРОДАЖЕ:

Продано _____
(наименование торговой организации, адрес)

Дата продажи _____ Подпись _____

Штамп организации, продавшей ТСУ

ФАРКОП.РФ
+7(495)669-38-36