Паспорт
Инструкция по монтажу

Тягово-сцепное устройство № 3336 с шаровым узлом типа А
Towbar 3336 with ball type A
Без электрики/Without E-set

Артикул/ Partnumber: 3336-A

Haval H3	**2023-**

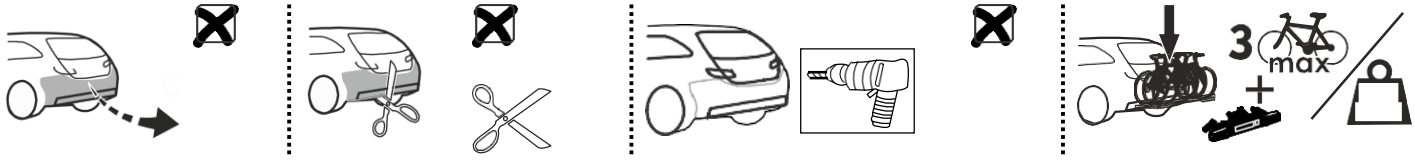

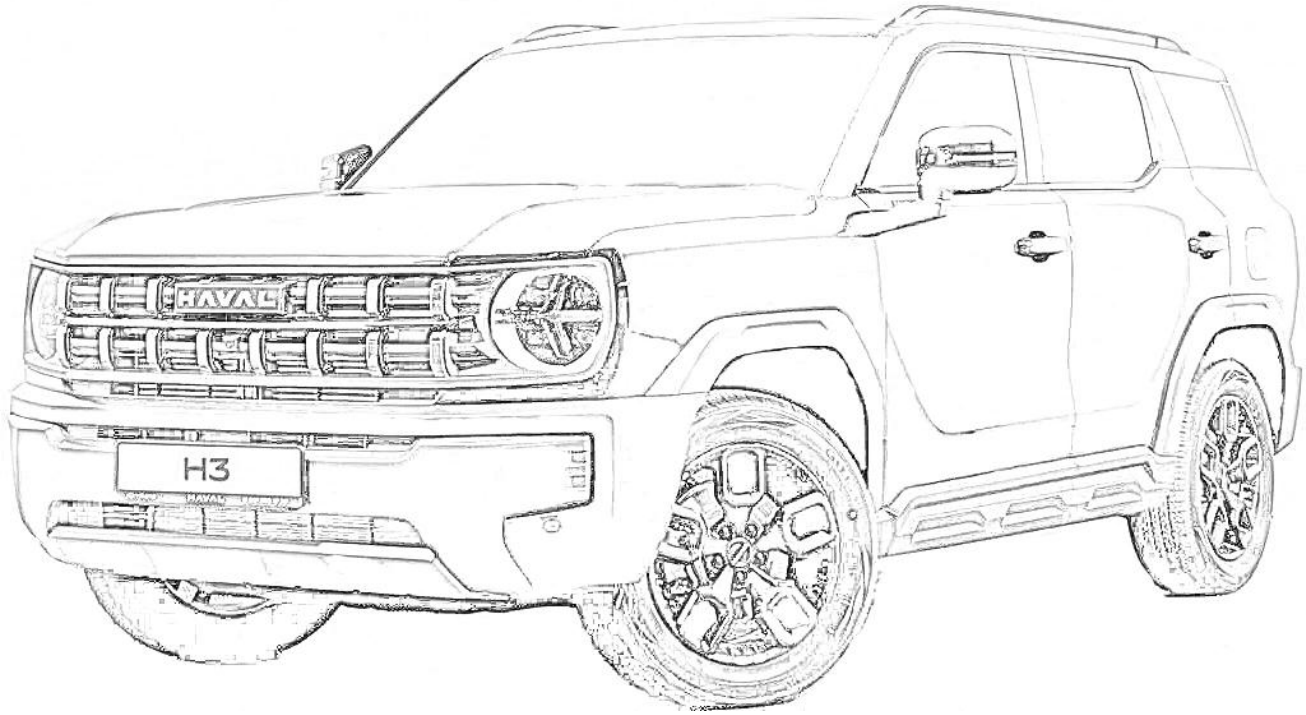

Ориентировочное время установки

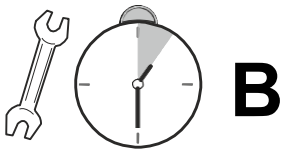

B

1 h

Date: 04-2025
Version: 01

Пожалуйста, сохраняйте настоящий документ в течении всего срока службы ТСУ.

Сертификат соответствия
№ ЕАЭС RU C-RU.АД50.В.05878/23

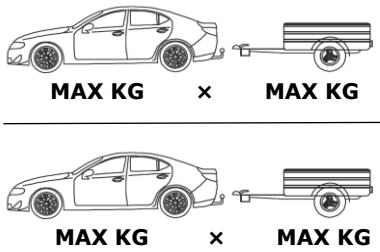

D= ——— 0,00981 ≤ D

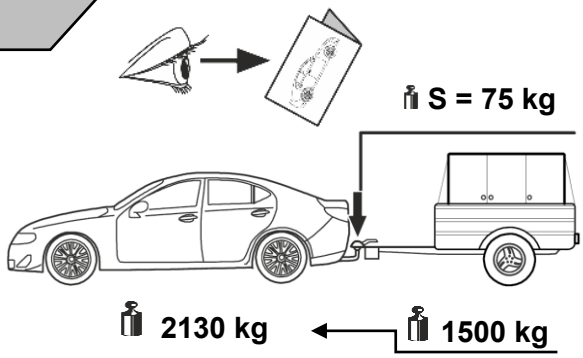

Масса (Weight) ТСУ = 18 kg

D = 8,63 kN

Max вес прицепа без тормозной системы = 750 кг.
Max вес прицепа с тормозной системой = 1500 кг.

GB The clearance specified in appendix VII, diagram 25 of guideline ECE-R 55 must be guaranteed

RU Необходимо обеспечить свободное пространство, предписанное для размещения тягового шара рис. 25 приложение VII директивы ECE-R 55.

GB At laden weight of the vehicle

RU В случае нагруженного автомобиля

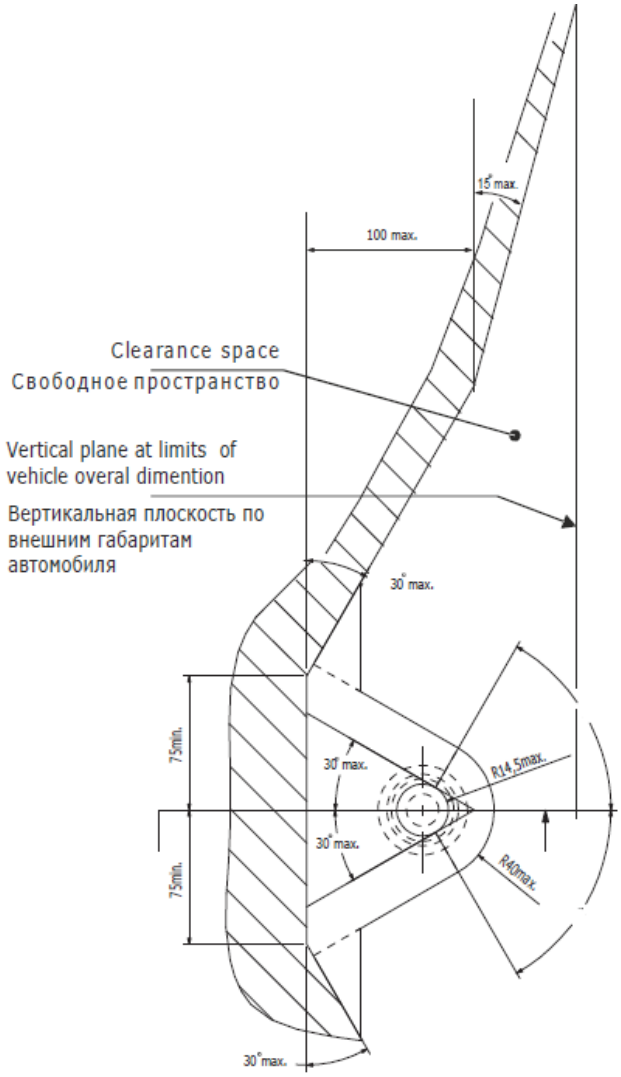

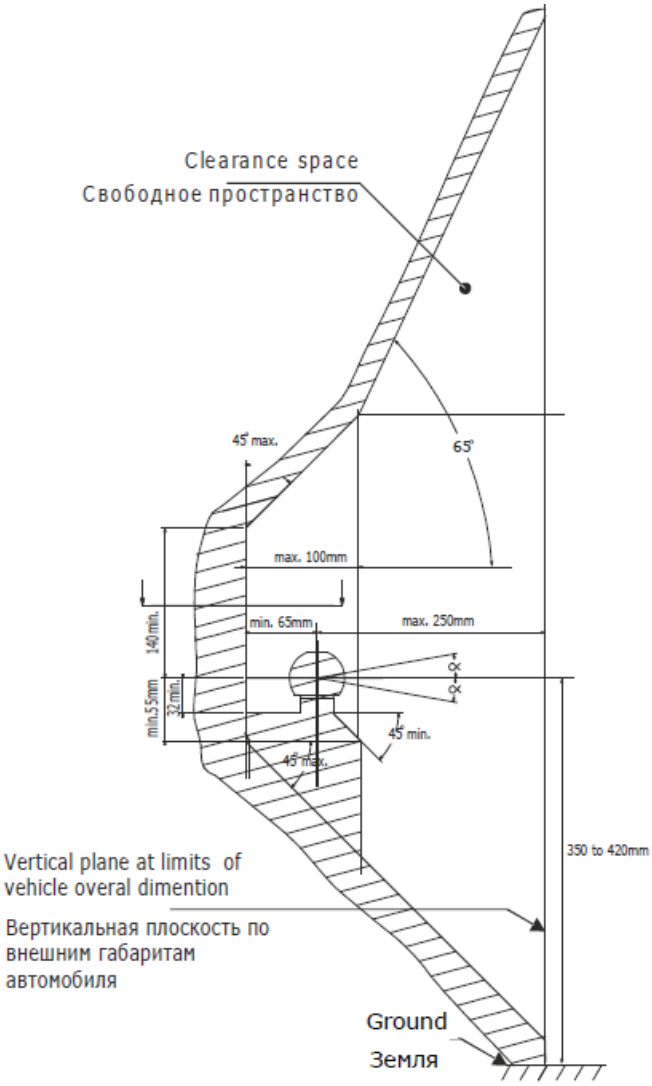

GB Attention
RU Внимание

GB Incorrect
RU Неправильно

GB Correct
RU Правильно

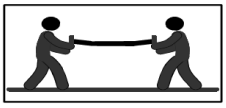

GB Only 2 person may carry it
RU Выполнять только вдвоем

GB Manually
RU Вручную

GB In both sides
RU На обеих сторонах

GB Location/Position Arrow
RUСтрелка положения

GB Movement Arow
RU Направление движения

GB Inspect
RU Проверьте

GB Remove
RU Удалить

GB Electrical connection
RU Электрическое соединение

GB Protect it against corrosion
RU Защитить от коррозии

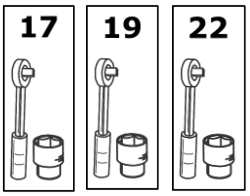

GB Tools required
RU Необходимые инструменты

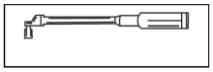

GB Tightening torque
RU Момент затяжки

ВНИМАНИЕ: при использовании ТСУ для транспортировки багажной системы/багажник (велокрепление, мотохвост, автобокс, грузовая платформа) необходимо учитывать, что центр масс багажника смещен относительно оси шарового наконечника, что вызывает дополнительные нагрузки. Поэтому общая полная масса багажной системы (багажник + груз) не должна превышать значений, указанных в таблице;

S **Вертикальная расчетная нагрузка на шар ТСУ по паспорту (не более), кг**	**X** **Максимально допустимая масса загруженной багажной системы (масса багажника + груз), кг.**
50	42
75	58
100	66
120	72
150	82

ВНИМАНИЕ: Категорически запрещается превышать Максимально допустимую массу загруженной багажной системы (багажник + груз).

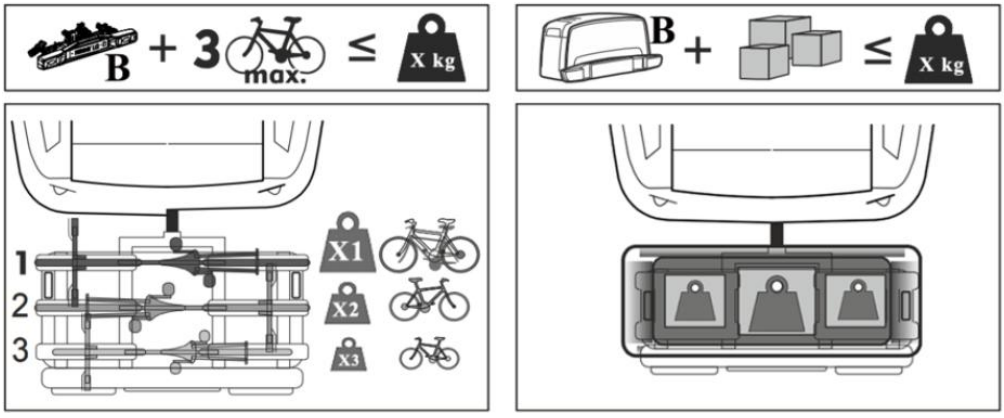

ВНИМАНИЕ: Соблюдайте следующие рекомендации при использовании велокрепления.

S Вертикальная расчетная нагрузка на шар ТСУ по паспорту (не более), кг.	B Масса багажной системы (не более), кг.	X1 Масса первого велосипеда (не более), кг.	X2 Масса второго велосипеда (не более), кг.	X3 Масса третьего велосипеда (не более), кг.	X Максимально допустимая масса загруженной багажной системы (не более), кг.
50	22	20			42
75	22	20	16		53
100	22	20	16	8	66
120	22	20	16	14	72
150	22	20	20	20	82

ВНИМАНИЕ: Правильно распределяйте перевозимый груз! Надежно закрепляйте груз! Всегда применяйте страховочные системы!

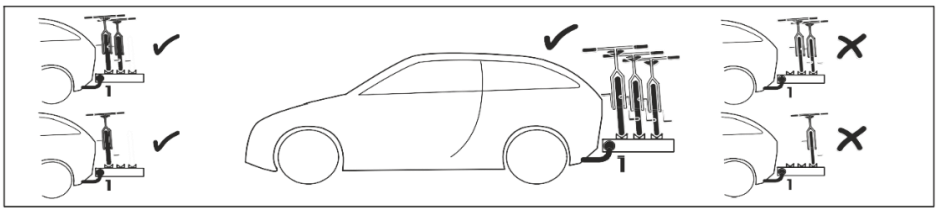

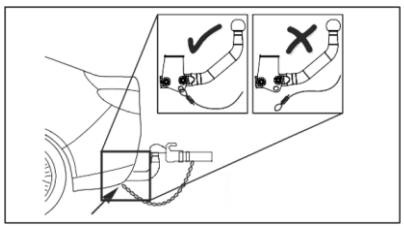

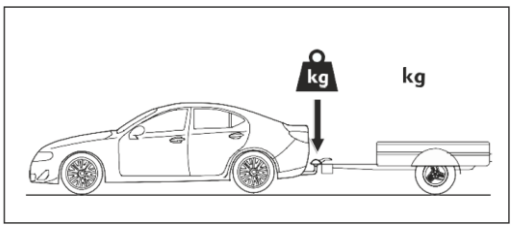

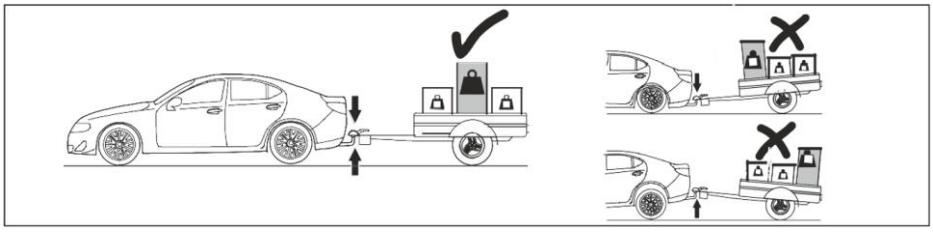

ВНИМАНИЕ: В процессе движения по дорогам общего пользования, неровностям соблюдайте скоростной режим! Во время остановок проверяйте крепление багажной системы!

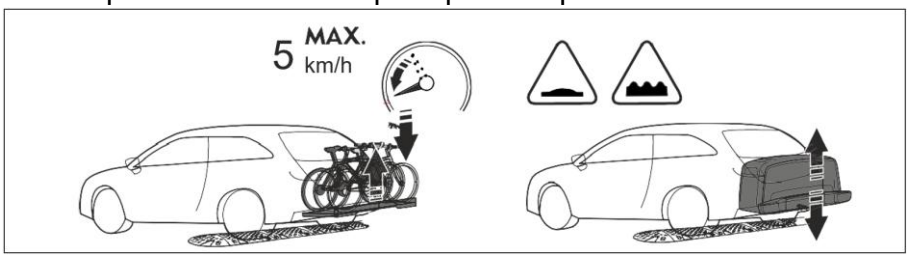

ВНИМАНИЕ: Вовремя выполняйте техническое обслуживание устройств в соответствии с рекомендациями в инструкциях.

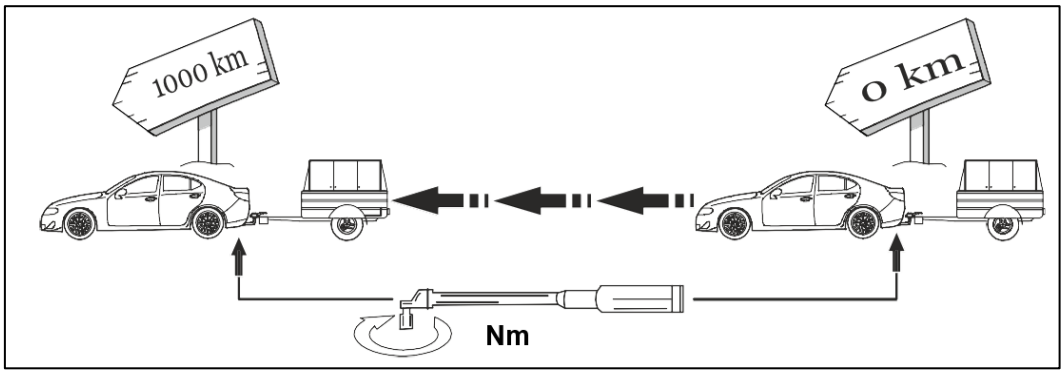

ВНИМАНИЕ: Храните документацию в доступном месте!

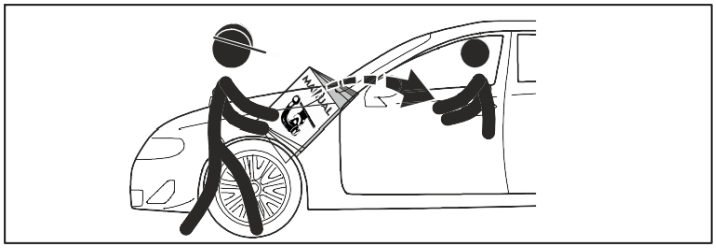

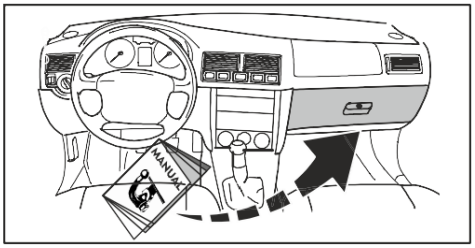

Внимание! Перед установкой ТСУ, убедитесь, что производителем Вашего автомобиля предусмотрена возможность буксировки прицепа. В противном случае, Вам необходимо оформить разрешение на внесение изменений в конструкцию ТС в соответствии с Постановлением №413 Правительства РФ от 06.04.2019г.

Производитель гарантирует, что данное изделие по используемым материалам, применяемой технологии производства и другим показателям, соответствует образцам, прошедшим испытания на прочность, и отвечает общим техническим требованиям Правил ЕЭК ООН N 55-01 и ТУ 29.32.30—002—94514952–2018. Во избежание возможных ошибок, перед установкой внимательно ознакомьтесь с инструкцией по монтажу и возможностью применения данного ТСУ к Вашему автомобилю.

ПРАВИЛА ЭКСПЛУАТАЦИИ И ТЕХНИЧЕСКОГО ОБСЛУЖИВАНИЯ

1. Техническое обслуживание ТСУ заключается в периодическом осмотре болтовых соединений ТСУ с автомобилем, крепления приборов электрооборудования и состояния окрашенной поверхности ТСУ. В целях предотвращения появления коррозии ТСУ необходимо содержать в чистоте от коррозионно-активных материалов (дорожная соль, грязь и влага). При обнаружении царапин, сколов поврежденное место необходимо обработать восстанавливающей краской, либо обратиться в сервисную службу.
2. Если автомобиль эксплуатируется без прицепа необходимо сцепной шар покрыть защитной смазкой и надеть защитный колпак. При сцепке прицепа с автомобилем шар должен быть смазан консистентной смазкой.
3. После фиксации сцепной головки прицепа на шаре ТСУ осуществлять страховочную связь прицепа с автомобилем, используя петлю на ТСУ для крепления страховочных цепей.
4. После пробега 1000 км с прицепом проверить затяжку всех резьбовых соединений ТСУ.
5. Не допускается буксировка прицепов и автомобилей полная масса которых, превышает разрешенную массу буксируемого ТС, указанную заводом-изготовителем транспортного средства либо производителем фаркопа (что меньше), и со скоростью, превышающей ограничение для буксировки. Перегрузка может привести к повреждению автомобиля и/или ТСУ. Такая перегрузка, в крайнем случае, может привести к отцеплению буксируемого автоприцепа, что может стать причиной серьезного ДТП и причинить вред пассажирам автомобиля и пешеходам.
6. **Запрещено**: использование фаркопа для выдергивания застрявшего автомобиля (прицепа).
7. Если сцепной крюк фаркопа перекрывает номерной знак автомобиля, необходимо снимать его (сцепной крюк) в случаях, когда автомобиль не буксирует прицеп.
8. Не допускается эксплуатация ТСУ при наличии трещин в сварных швах, серьёзных повреждений, вмятин и разрывов металла на деталях ТСУ.
9. В случае движения автомобиля с прицепом в условиях бездорожья максимально допустимая нагрузка на ТСУ снижается на 50% от заявленной заводом-изготовителем нагрузки, скорость движения не должна превышать 30 км/ч.

ГАРАНТИЙНЫЕ ОБЯЗАТЕЛЬСТВА

1. ООО «Эй-Си-Пи-Эс Автомотив» гарантирует безотказную работу ТСУ в течение 24 месяцев со дня установки в специализированной мастерской, при условии его эксплуатации в полном соответствии с настоящей инструкцией, кроме случаев, когда ТСУ использовали не по назначению (в том числе перегруз).
2. Любые претензии принимаются во внимание только при наличии заполненного заказ-наряда или свидетельства об установке с печатью автомастерской или подписью установщика и двух этикеток с упаковки, с указанием контрольной массы ТСУ и коробки.
3. Изготовитель оставляет за собой право на изменение конструкции ТСУ, поэтому некоторые изменения, не ухудшающие его прочностные и потребительские качества, могут быть не отражены в настоящей инструкции.
4. ООО "Эй-Си-Пи-Эс Автомотив" гарантирует установку фаркопа на автомобиль модельного года, указанного в руководстве по установке. Производитель не гарантирует установку фаркопа на рестайлинговую (модернизированную) версию автомобиля. Претензии по таким случаям не принимаются.
5. Предприятие не несет ответственность за безопасность и надежность работы ТСУ в случае возникновения любых дефектов продукта в результате его использования не по назначению, включая перегрузку, некорректного монтажа, внесения потребителем изменений в его конструкцию, а также в случаях замены болтов и гаек с классом прочности ниже 8.8.

Если в результате эксплуатации или аварии поврежден какой-либо элемент ТСУ, дальнейшаяего эксплуатация строго ЗАПРЕЩЕНА!

Изделие изготовлено в соответствии с ТУ29.32.30—002—94514952–2018 и признано годным к эксплуатации

Штамп ОТК Дата изготовления

СВИДЕТЕЛЬСТВО ОБ УСТАНОВКЕ

ТСУ …….…… установлено на автомобиль: …….…… Модель …….…… VIN ……

Мы, как установщики ТСУ на данное транспортное средство подтверждаем, что точки крепления установки ТСУ на кузове автомобиля, а также процесс установки отвечают требованиям схемы монтажа, указанной в данной инструкции по монтажу.

М.П. Дата установки ……. Подпись ……..

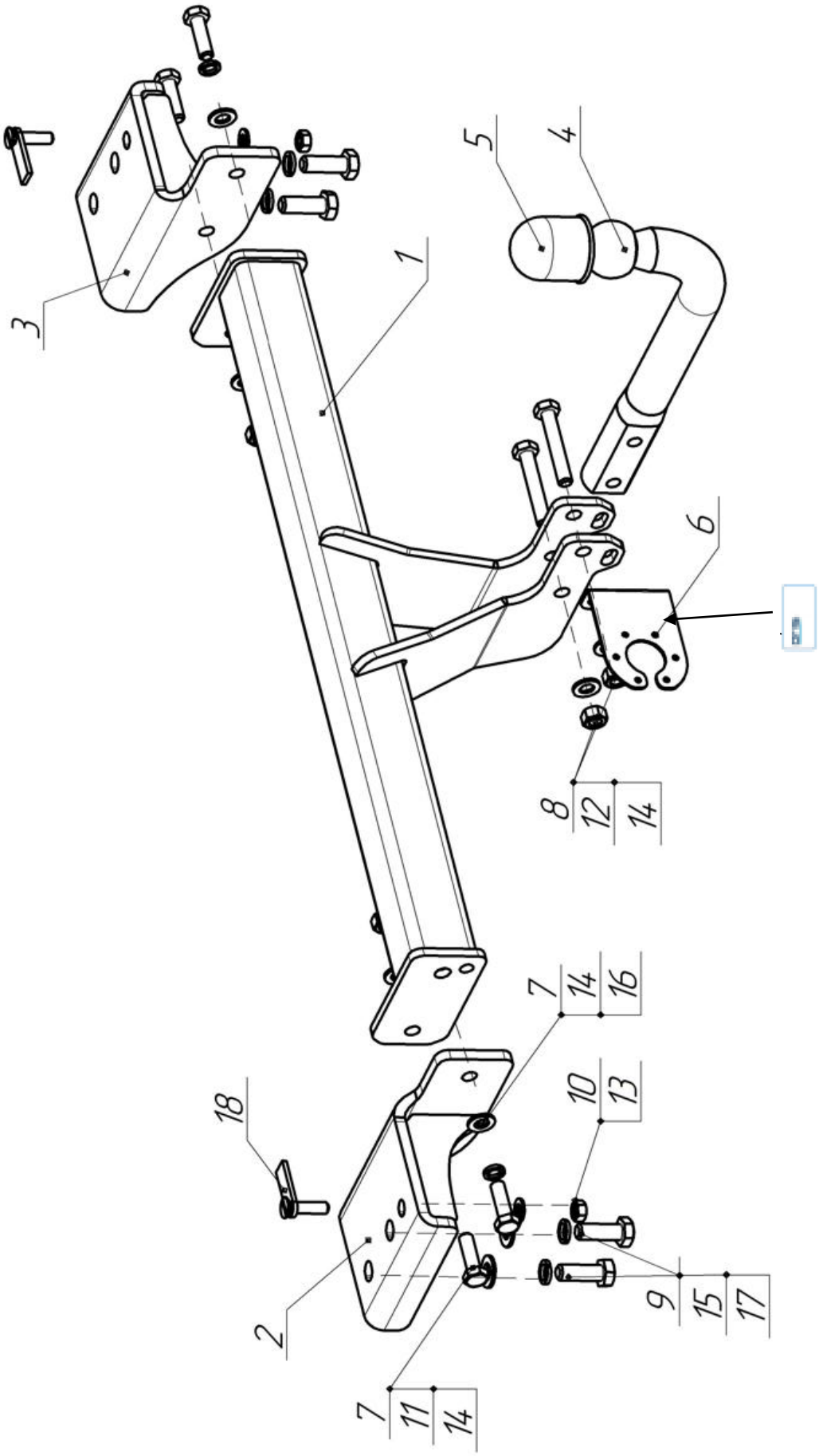
3
1
5
4
6
8
12
14
7
14
16
18
10
13
2
9
15
17
7
11
14

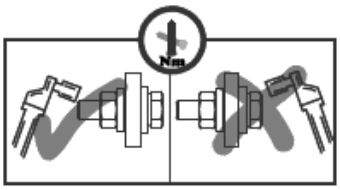
Nm

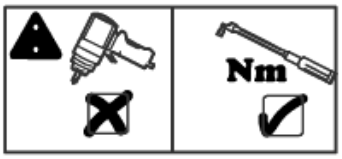
Nm

Спецификация

№ п/п	Изображение	Название	Кол-во
1		3336.01.00.00.00 СБ Балка в сборе	1х
2		3336.02.00.00.00 СБ Кронштейн левый в сборе	1х
3		3336.02.00.00.00–01 Кронштейн правый в сборе	1х
4		Шар VH8887	1х
5		Колпачок на шар 022104	1х
6		БАФ-0168 Кронштейн розетки	1х
		Паспорт на ТСУ	1х

№ п/п	Изображение	Название	Класс прочности	Момент натяжения	Кол-во
7		Болт М12х1,75х40	8.8	215 Нм	4х
8		Болт М12х1,25х75	8.8	89 Нм	2х
9		Болт М14х1,5х40	8.8	89 Нм	4х
10		Гайка М10 с/контр.	8.0	89 Нм	2х
11		Гайка М12 с/контр.	8.0	89 Нм	2х
12		Гайка М12х1,25 с/контр.	8.0	89 Нм	2х
13		Шайба А.10.37 (стандартная)			2х
14		Шайба А.12 (стандартная)			6х
15		Шайба А.14.37 (стандартная)			4х
16		Шайба 12Л (пружин.)			2х
17		Шайба 14 (пружин.)			4х
18		9017.02.00.00.00 СБ Винт закладной			2х

1. Заведите закладной винт (18) в лонжерон.

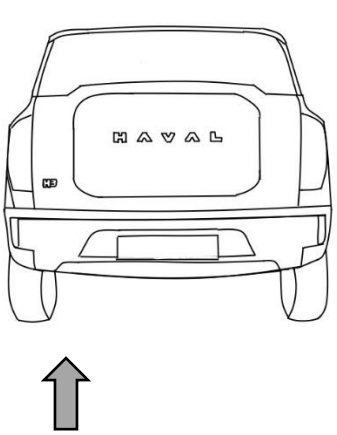

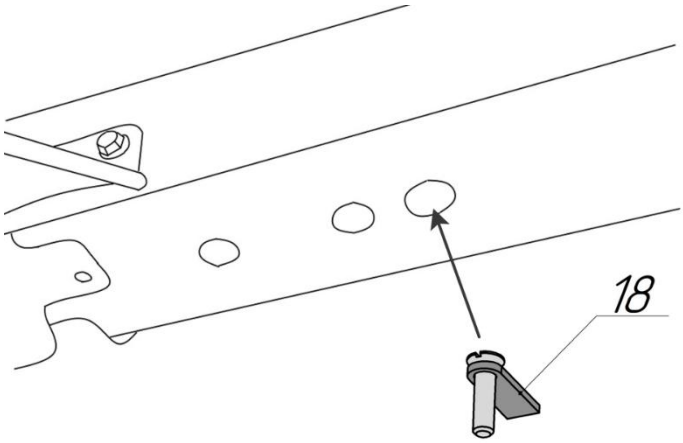

2. Установите кронштейн (2,3) к лонжерону с помощью крепежных изделий (9,11,14). Повторите действия, с другой стороны.

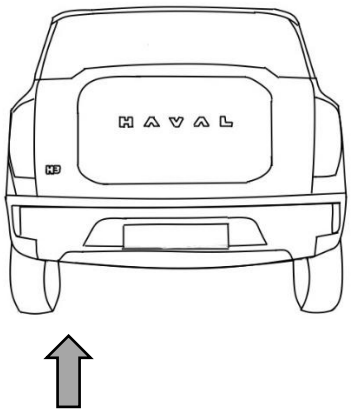

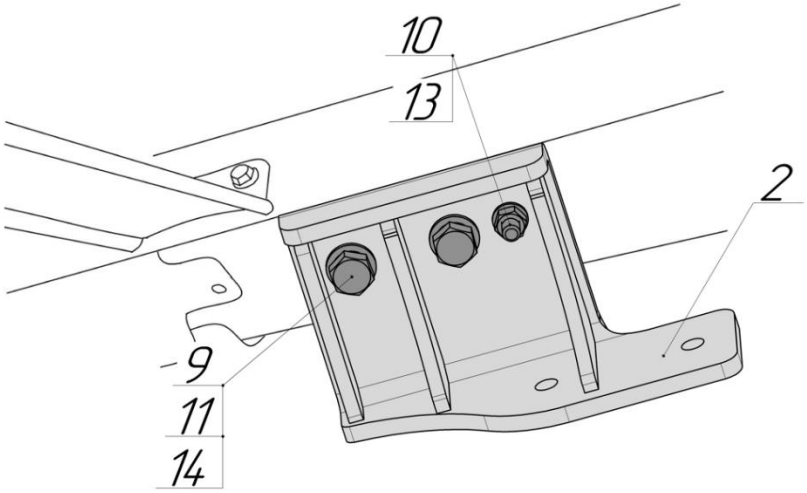

3. Закрепите балку (1) к кронштейнам (2,3) с помощью крепежных изделий (7,11,14) и (7,14,16) как указано на схеме.

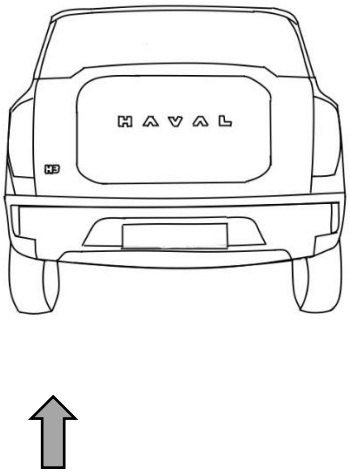

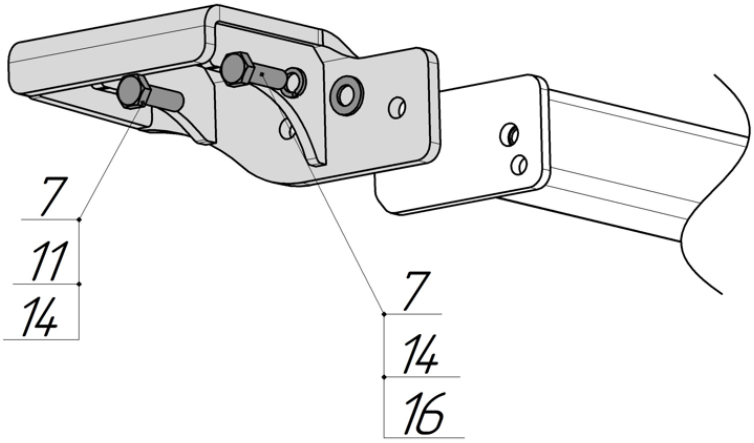

4. Произведите обтяжку всех крепежных изделий.

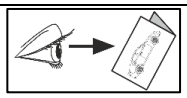

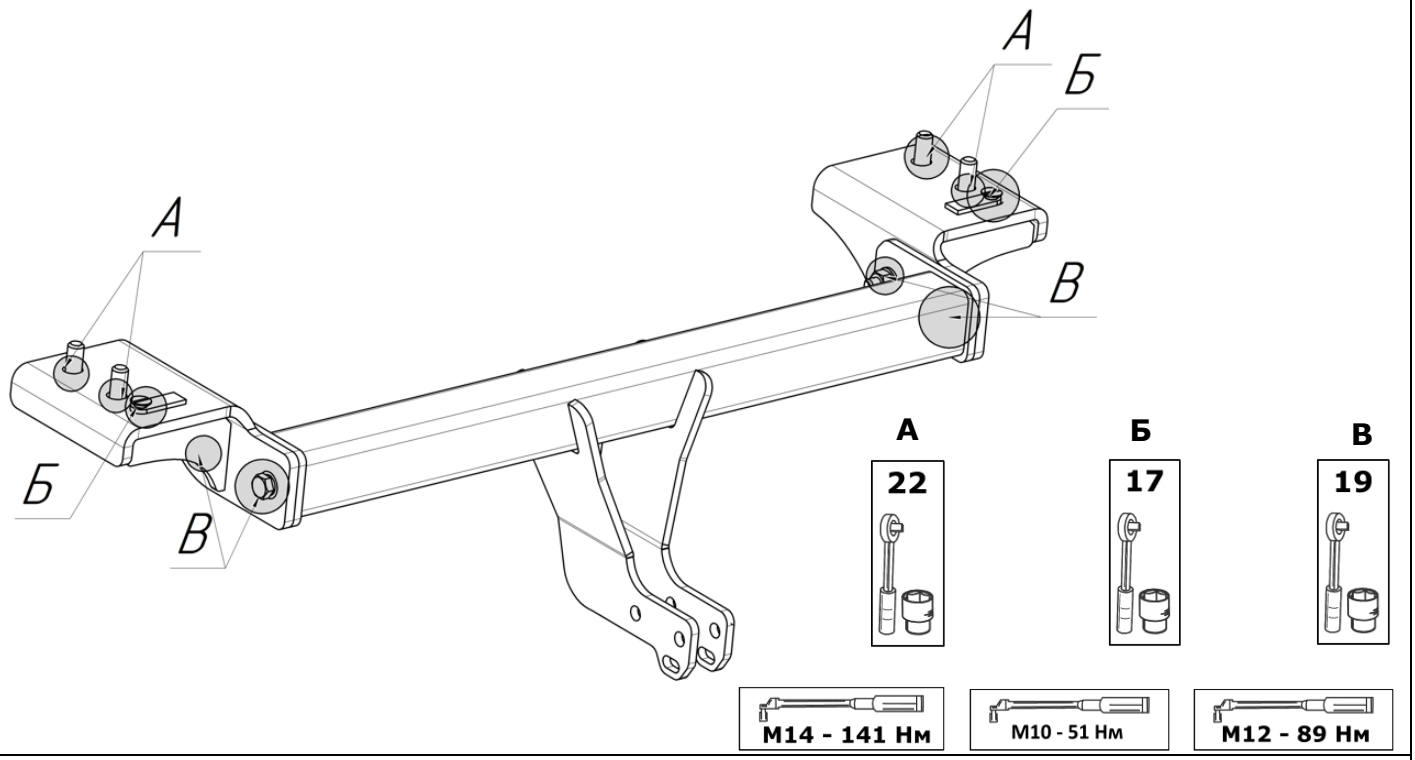

5. Закрепите шар (4) с кронштейном розетки (6) с помощью крепежных изделий (8,12,14), как указано на схеме.

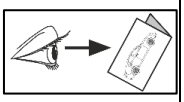

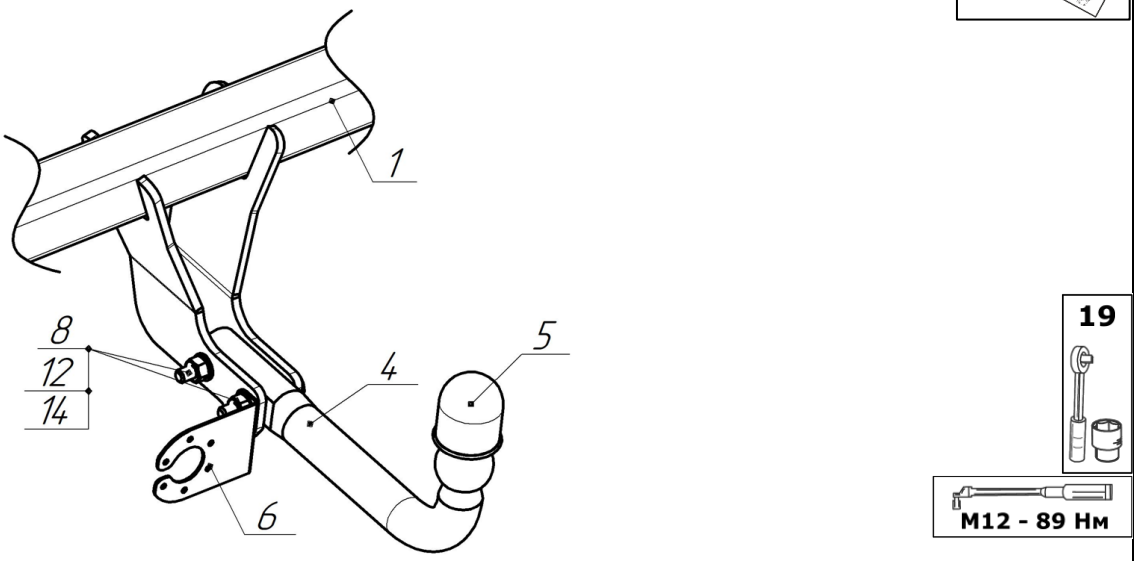

ООО «Эй-Си-Пи-Эс Автомотив»
462800, Россия, Оренбургская обл.,
п. Новоорск, ул. Шоссейная, 18
Тел.: (3537) 42-88-24,
(495) 799-13-46
info.novoorsk@orisauto.ru
https://oris-farkop.ru